KLIK systém na revízne dvierka | INSDOOR/PUSH

SK	CZ	PL	DE
Montáž smie vykonať len odborná osoba. Výrobok obsahuje magnety – uchovávajte mimo dosahu detí. Používajte ochranné rukavice a okuliare. Lepte len na čistý, suchý a odmastený povrch a dodržte čas vytvrdnutia lepidla. Pri otváraní dvierka pridržte – po zatlačení ich drží len magnet a môžu vypadnúť.	Montáž smí provádět pouze odborná osoba. Výrobek obsahuje magnety – uchovávejte mimo dosah dětí. Používejte ochranné rukavice a brýle. Lepte jen na čistý, suchý a odmaštěný povrch a dodržte dobu vytvrzení lepidla. Při otevírání dvířka přidržte – po zatlačení je drží jen magnet a mohou vypadnout.	Montaż może wykonać tylko wykwalifikowana osoba. Produkt zawiera magnesy – przechowywać poza zasięgiem dzieci. Używajcie rękawic i okularów ochronnych. Klejcie tylko na czystą, suchą i odtłuszczoną powierzchnię i przestrzegajcie czasu utwardzania kleju. Przy otwieraniu przytrzymajcie drzwiczki – po naciśnięciu trzyma je tylko magnes i mogą wypaść.	Montage nur durch Fachpersonal. Produkt enthält Magnete – außerhalb der Reichweite von Kindern aufbewahren. Schutzhandschuhe und -brille verwenden. Nur auf saubere, trockene und fettfreie Flächen kleben und die Aushärtezeit des Klebers beachten. Tür beim Öffnen festhalten – nach dem Andrücken hält sie nur der Magnet und sie kann herausfallen.

1

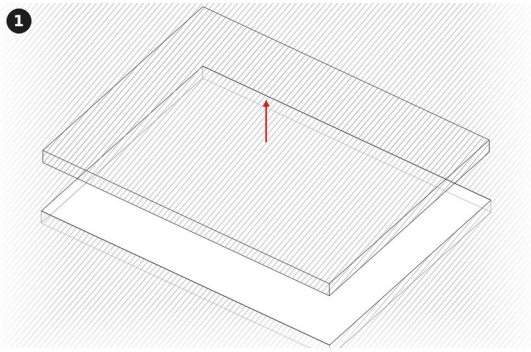

SK Vyrežte otvor v obklade. Vyrezaný kus budú dvierka.
CZ Vyřízněte otvor v obkladu. Vyříznutý kus budou dvířka.
PL Wytnij otwór w płytkach. Wycięty element będzie drzwiczkami.
DE Öffnung in die Fliese schneiden. Das ausgeschnittene Stück wird zur Tür.

2

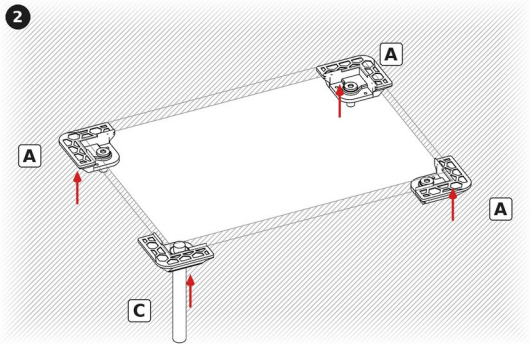

SK Prilepte 3× A a 1× C zozadu do rohov otvoru (C do ľubovoľného rohu). Pri C treba za obkladom 92 mm miesta.
CZ Přilepte 3× A a 1× C zezadu do rohů otvoru (C do libovolného rohu). U C je potřeba za obkladem 92 mm místa.
PL Przyklej 3× A i 1× C od tyłu w narożnikach otworu (C w dowolnym narożniku). Przy C potrzeba za płytkami 92 mm miejsca.
DE 3× A und 1× C von hinten in die Ecken der Öffnung kleben (C in eine beliebige Ecke). Bei C werden hinter der Fliese 92 mm Einbautiefe benötigt.

3

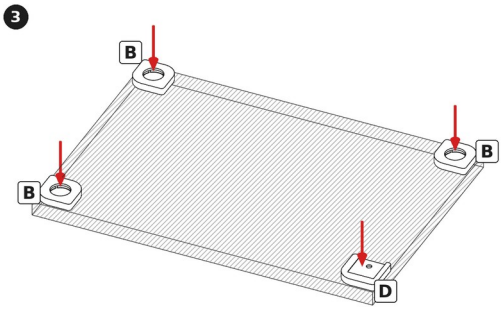

SK Na zadnú stranu dvierok prilepte 3× B oproti skrutkám v A a 1× D oproti pushu v C (otvorom drážky nahor).
CZ Na zadní stranu dvířek přilepte 3× B proti šroubům v A a 1× D proti západce push v C (otvorem drážky nahoru).
PL Na tylną stronę drzwiczek przyklej 3× B naprzeciw śrub w A i 1× D naprzeciw zatrzasku push w C (otworem rowka do góry).
DE 3× B gegenüber den Schrauben in A und 1× D gegenüber dem Push-Verschluss in C (Nutöffnung nach oben) auf die Rückseite der Tür kleben.

4

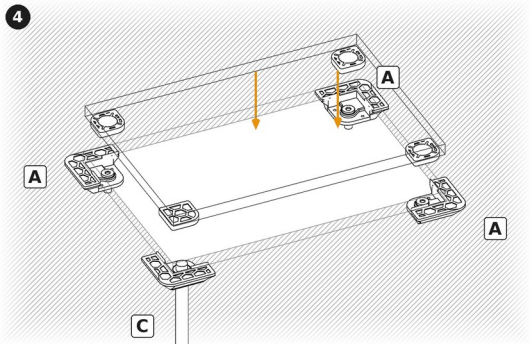

SK Vložte dvierka a v rohu s C ich zatlačte, kým push necvakne.
CZ Vložte dvířka a v rohu s C je zatlačte, dokud západka push necvakne.
PL Włóż drzwiczki i dociśnij je w narożniku z C, aż zatrzask push kliknie.
DE Tür einsetzen und an der Ecke mit C andrücken, bis der Push-Verschluss einrastet.

5

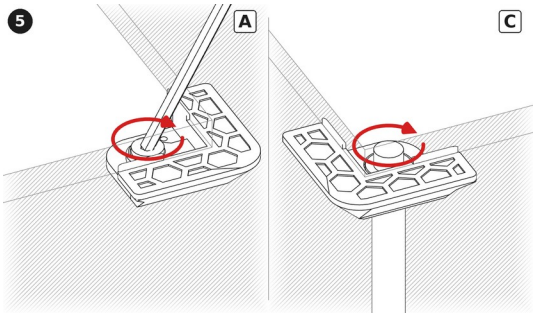

SK Dvierka vyberte. Nastavte skrutky M6 v A (imbusom) a hrot pushu v C (otáčaním), kým nie sú dvierka v rovine s obkladom.
CZ Dvířka vyjměte. Nastavte šrouby M6 v A (imbusem) a hrot západky v C (otáčením), dokud nejsou dvířka v rovině s obkladem.
PL Wyjmij drzwiczki. Ustaw śruby M6 w A (kluczem imbusowym) i końcówkę zatrzasku w C (obracając), aż drzwiczki zrównają się z płytkami.
DE Tür abnehmen. M6-Schrauben in A (Innensechskantschlüssel) und die Spitze des Push-Verschlusses in C (drehen) einstellen, bis die Tür bündig mit der Fliese ist.

6

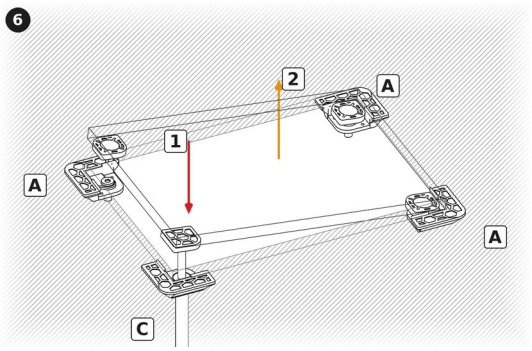

SK Otvorenie: roh s C zatlačte o niečo silnejšie (1), push ho vysunie. Dvierka pridržte a vytiahnite (2).
CZ Otevření: roh s C zatlačte o něco silněji (1), západka ho vysune. Dvířka přidržte a vytáhněte (2).
PL Otwieranie: naciśnij narożnik z C nieco mocniej (1), zatrzask go wysunie. Przytrzymaj drzwiczki i wyciągnij je (2).
DE Öffnen: Ecke mit C etwas kräftiger andrücken (1), der Push-Verschluss schiebt sie heraus. Tür festhalten und herausziehen (2).

KLIK systém na revízne dvierka | INSDOOR/PUSH

Inštalačný návod | Instalační návod | Instrukcja montażu | Installationsanleitung

	SK	CZ	PL	DE
	Výrobca	**Výrobce**	**Producent**	**Hersteller**
Názov: / Název: / Nazwa: / Name:	Nuxon s.r.o.			
Adresa: / Adresa: / Adres: / Adresse:	Rekovo 399/6, 027 21 Žaškov, Slovenská republika			
IČO / DIČ / IČ DPH:	56 409 176 | 2122296715 | SK2122296715			
Web / e-mail:	www.nuxon.sk | info@nuxon.sk			
	Výrobok	**Výrobek**	**Produkt**	**Produkt**
Názov: / Název: / Nazwa: / Name:	KLIK systém na revízne dvierka	KLIK systém na revizní dvířka	System KLIK do drzwiczek rewizyjnych	KLIK-System für Revisionstüren
Model: / Modell:	INSDOOR/PUSH			
Materiál: / Materiál: / Materiał: / Material:	PETG | [D]: PETG + oceľ / ocel / stal / Stahl			
Obsah balenia: / Obsah balení: / Zawartość opakowania: / Lieferumfang:	3× rohovník [A] so skrutkou M6, 3× magnetický protikus [B], 1× rohovník s pushom [C], 1× protikus s plechom [D]	3× rohový díl [A] se šroubem M6, 3× magnetický protikus [B], 1× rohový díl se západkou push [C], 1× protikus s plechem [D]	3× narożnik [A] ze śrubą M6, 3× magnetyczny przeciwelement [B], 1× narożnik z zatrzaskiem push [C], 1× przeciwelement z blaszką [D]	3× Eckstück [A] mit M6-Schraube, 3× magnetisches Gegenstück [B], 1× Eckstück mit Push-Verschluss [C], 1× Gegenstück mit Blech [D]
Obmedzenie: / Omezení: / Ograniczenie: / Einschränkung:	Nie je nosným prvkom. Len interiér.	Není nosným prvkem. Pouze interiér.	Nie jest elementem nośnym. Tylko wnętrza.	Kein tragendes Element. Nur Innenbereich.

Účel výrobku	**Účel výrobku**	**Cel produktu**	**Verwendungszweck**
• Vytváranie revíznych dvierok pod obklad rôznych rozmerov. • Skryté uchytenie bez viditeľných rámov, otváranie zatlačením (push-to-open). • Presné nastavenie lícovania dvierok s obkladom.	• Vytváření revizních dvířek pod obklad různých rozměrů. • Skryté uchycení bez viditelných rámů, otevírání zatlačením (push-to-open). • Přesné nastavení lícování dvířek s obkladem.	• Tworzenie drzwiczek rewizyjnych pod okładzinę różnych rozmiarów. • Ukryte mocowanie bez widocznych ram, otwieranie przez naciśnięcie (push-to-open). • Precyzyjna regulacja wyrównania drzwiczek z okładziny.	• Erstellen von Revisionstüren hinter Fliesen in verschiedenen Größen. • Verdeckte Befestigung ohne sichtbare Rahmen, Öffnen durch Andrücken (Push-to-open). • Präzise Ausrichtung der Tür zur Fliesenoberfläche.
Bezpečnostné pokyny	**Bezpečnostní pokyny**	**Zasady bezpieczeństwa**	**Sicherheitshinweise**
• Montáž smie vykonať len odborná osoba. • Používajte ochranné rukavice a okuliare pri rezaní. • Výrobok obsahuje magnety – riziko prehltnutia u detí. • Push obsahuje pružinu – nerozoberajte ho. • Pri otváraní dvierka pridržte – po zatlačení ich drží len magnet a môžu vypadnúť. • Demontované diely uchovávajte mimo dosahu detí. • Výrobok nie je nosný prvok – nezaťažujte ho.	• Montáž smí provádět pouze odborná osoba. • Používejte ochranné rukavice a brýle při řezání. • Výrobek obsahuje magnety – riziko spolknutí u dětí. • Západka push obsahuje pružinu – nerozebírejte ji. • Při otevírání dvířka přidržte – po zatlačení je drží jen magnet a mohou vypadnout. • Demontované díly uchovávejte mimo dosah dětí. • Výrobek není nosný prvek – nezatěžujte ho.	• Montaż może wykonać tylko wykwalifikowana osoba. • Używajcie rękawic i okularów przy cięciu. • Produkt zawiera magnesy – ryzyko połknięcia przez dzieci. • Zatrzask push zawiera sprężynę – nie rozbierajcie go. • Przy otwieraniu przytrzymajcie drzwiczki – po naciśnięciu trzyma je tylko magnes i mogą wypaść. • Zdemontowane części przechowujcie poza zasięgiem dzieci. • Produkt nie jest elementem nośnym – nie obciążajcie go.	• Montage nur durch Fachpersonal. • Schutzhandschuhe und -brille beim Schneiden verwenden. • Produkt enthält Magnete – Verschluckungsgefahr für Kinder. • Der Push-Verschluss enthält eine Feder – nicht zerlegen. • Tür beim Öffnen festhalten – nach dem Andrücken hält sie nur der Magnet und sie kann herausfallen. • Demontierte Teile außerhalb der Reichweite von Kindern aufbewahren. • Produkt ist kein tragendes Element – nicht belasten.
Údržba	**Údržba**	**Konserwacja**	**Wartung**
• Čistite mäkkou vlhkou handričkou. Bez agresívnych chemikálií. • Pravidelne kontrolujte pevnosť uchytenia a stav nalepených dielov.	• Čistěte měkkým vlhkým hadříkem. Bez agresivních chemikálií. • Pravidelně kontrolujte pevnost uchycení a stav nalepených dílů.	• Czyścić miękką wilgotną ścierecżką. Bez agresywnych chemikaliów. • Regularnie sprawdzajcie mocowanie i stan przyklejonych elementów.	• Mit weichem feuchtem Tuch reinigen. Keine aggressiven Chemikalien. • Regelmäßig Befestigung und Zustand der geklebten Teile prüfen.
Riešenie problémov	**Řešení problémů**	**Rozwiązywanie problemów**	**Fehlerbehebung**
• Dvierka nie sú zarovno → nastavte skrutky M6 v A a dĺžku pushu v C. • Slabé uchytenie → skontrolujte nalepenie magnetických protikusov [B]. • Neotvárajú sa / nedržia → roh s C zatlačte silnejšie, nastavte push v C. • Pri poškodení dielov je potrebná výmena – kontakt: info@nuxon.sk	• Dvířka nejsou v rovině → nastavte šrouby M6 v A a délku západky v C. • Slabé uchycení → zkontrolujte nalepení magnetických protikusů [B]. • Neotevírají se / nedrží → roh s C zatlačte silněji, nastavte západku v C. • Při poškození dílů je nutná výměna – kontakt: info@nuxon.sk	• Drzwiczki nie są wyrównane → wyregulujcie śruby M6 w A i długość zatrzasku w C. • Słabe mocowanie → sprawdźcie przyklejenie przeciwelementów [B]. • Nie otwierają się / nie trzymają → mocniej naciśnijcie róg z C, wyregulujcie zatrzask w C. • W przypadku uszkodzenia wymienić części – kontakt: info@nuxon.sk	• Tür nicht bündig → M6-Schrauben in A und Länge des Push-Verschlusses in C einstellen. • Schwache Haftung → Klebebefestigung der Gegenteile [B] prüfen. • Öffnet / hält nicht → Ecke mit C kräftiger drücken, Push-Verschluss in C einstellen. • Bei Beschädigung Teile austauschen – Kontakt: info@nuxon.sk
Likvidácia	**Likvidace**	**Utylizacja**	**Entsorgung**
• PETG je recyklovateľný. Likvidujte podľa miestnych predpisov. • Kovové diely ([D], push) odovzdajte do zberu kovov.	• PETG je recyklovatelný. Likvidujte dle místních předpisů. • Kovové díly ([D], západky) odevzdejte do sběru kovů.	• PETG jest recyklingowalny. Utylizujcie wg lokalnych przepisów. • Części metalowe ([D], zatrzaski) oddajcie do zbiórki metali.	• PETG ist recycelbar. Gemäß lokalen Vorschriften entsorgen. • Metallteile ([D], Push-Verschlüsse) im Metallrecycling entsorgen.
Záruka	**Záruka**	**Gwarancja**	**Garantie**
• 5 rokov od dátumu kúpy. Poskytuje: Nuxon s.r.o., s dokladom o kúpe na info@nuxon.sk. Zákonné práva voči predávajúcemu nie sú dotknuté. • Kryje výrobné chyby a praskliny dielov; nekryje nesprávnu montáž a preťaženie.	• 5 let od data koupě. Poskytuje: Nuxon s.r.o., s dokladem o koupi na info@nuxon.sk. Zákonná práva vůči prodávajícímu nejsou dotčena. • Kryje výrobní vady a praskliny dílů; nekryje nesprávnou montáž a přetížení.	• 5 lat od daty zakupu. Gwarant: Nuxon s.r.o., z dowodem zakupu na info@nuxon.sk. Ustawowe prawa wobec sprzedawcy pozostają nienaruszone. • Obejmuje wady produkcyjne i pęknięcia; nie obejmuje złego montażu i przeciążenia.	• 5 Jahre ab Kaufdatum. Garantiegeber: Nuxon s.r.o., mit Kaufbeleg an info@nuxon.sk. Gesetzliche Rechte gegenüber dem Verkäufer bleiben unberührt. • Deckt Fertigungsfehler und Risse; nicht Fehlmontage und Überlastung.
Obsah balenia	**Obsah balení**	**Zawartość opakowania**	**Lieferumfang**



[A] ×3



[B] ×3



[C] ×1



[D] ×1